LEVENHUK HALO 13X HELMET DIGITAL NIGHT VISION BINOCULARS

Инструкция по эксплуатации



levenhuk
Zoom&Joy

Бинокль цифровой ночного видения Levenhuk Halo 13X Helmet, с креплением на голову

⚠ **Никогда не смотрите в прибор на Солнце или область рядом с ним, а также на другой источник яркого света или лазерного излучения. ЭТО ОПАСНО ДЛЯ ЗРЕНИЯ И МОЖЕТ ПРИВЕСТИ К СЛЕПОТЕ.**

Комплектация: прибор ночного видения, кабель USB, карта памяти microSD 32 Гб, ремешок, чехол, картридер, крепление на голову и инструкция по эксплуатации.

Технические характеристики

Увеличение, крат	1–8 (цифровое)
Диаметр объективов, мм	20
Реальный угол зрения, °	8
Дальность наблюдения, м	300–350 (в полной темноте) 1~∞ (в сумерках)
Диапазон рабочих температур, °C	–20... +50
Диапазон температур хранения, °C	–30... +60
ИК-освещение	ИК-светодиоды 3 Вт
Длина волны, нм	850
Запись в дневное время без ИК-подсветки	цветное изображение / изображение в ярко-зеленом цвете / изображение с эффектом цветной пленки
Запись в ночное время (в темноте) с ИК-подсветкой	черно-белое изображение / изображение в ярко-зеленом цвете / изображение с эффектом цветной пленки
Время работы с ИК-подсветкой, ч	3,5
Время работы без ИК-подсветки, ч	8
Крепление к штативу	1/4"
Источник питания	литий-полимерный аккумулятор, 3,7 В 3000 мА·ч; 5 В, 2 А DC-адаптер
Поддержка карт памяти	класс 10, microSD до 32 Гб
Экран	2,7", 640x480 пикс
Автоотключение	1 мин., 3 мин., 5 мин., 10 мин.
Языки ПО	китайский упрощенный, китайский традиционный, голландский, английский, французский, немецкий, итальянский, японский, корейский, португальский, русский, испанский
Формат и разрешение фото	36 Мпикс (4032x2268 пикс) с интерполяцией, 12 Мпикс (4000x3000 пикс) с интерполяцией, 8 Мпикс (3264x2488 пикс) с интерполяцией, 5 Мпикс (2592x1944 пикс) с интерполяцией, 3 Мпикс (2048x1536 пикс) с интерполяцией, 2 Мпикс (1600x1200 пикс) с интерполяцией, 1,3 Мпикс (1280x960 пикс), VGA (640x480 пикс), ENV (640x360 пикс)
Формат и разрешение видео	4 K (2048x1152 px @ 30 fps),1080 P (1920x1080 px @ 30 fps), 960 P (1280 x 960 px @ 30 fps), VGA (640x480 px @ 30 fps), ENV (640x360 px @ 30 fps)
Габариты, мм	136x112x58
Вес, г	333

Производитель оставляет за собой право вносить любые изменения или прекращать производство изделия без предварительного уведомления.

Подготовка к работе

Зарядка устройства

Прибор оснащен перезаряжаемым литий-полимерным аккумулятором. Подсоедините кабель питания к прибору и сетевому адаптеру (нет в комплекте) через USB-разъем и включите в сеть, чтобы зарядить аккумуляторную батарею. При первом использовании устройства заряжайте его не менее 4 часов.

Установка/удаление карты памяти

- Прибор поддерживает карты памяти класса 10 объемом до 32 Гб.
- Вставьте карту памяти в разъем правильной стороной. Не прилагайте чрезмерных усилий.
- Отформатируйте карту перед началом работы — это улучшит ее совместимость с прибором.
- Чтобы удалить карту из разъема, мягко нажмите на ее край, и карта «выскочит». После этого выньте карту.

Важно: если карта памяти не установлена, на экране появится иконка **No Card** (Нет карты).

Кнопочная панель и настройка прибора

Кнопка POWER

Нажмите и удерживайте кнопку **POWER** в течение трех секунд для включения или выключения прибора.
Крутите колесо фокусировки для настройки резкости, пока изображение на экране не станет четким.

Примечания:

- Если прибор не включается, проверьте, правильно ли установлены батарейки и не нуждаются ли они в замене. Всегда используйте только рекомендованные батарейки.
- Если вы носите очки, не снимайте их на время использования прибора.

Кнопка IR UP

Для использования прибора в сумерках или в темноте включите ИК-подсветку, нажав кнопку **IR UP**. Изображение изменится с цветного на черно-белое. Вы можете выбрать степень яркости от 1 до 7. Значения яркости будут отображены на ЖК-экране.
Функции кнопки: 1) увеличивает степень яркости ИК-подсветки; 2) приближает изображение (долгое нажатие); 3) листает список меню вверх.

Примечания:

- Не используйте ИК-подсветку при дневной съемке (при включенной ИК-подсветке изображение будет черно-белым; при выключенной — цветным).
- Если заряда батареек недостаточно, степень яркости ИК-подсветки снизится автоматически. Если заряда менее 50%, максимальная степень яркости — 5. При уровне заряда 25% максимальная степень яркости — 3. При заряде менее 25% ИК-подсветка не включается.

Кнопка IR DOWN

Функции кнопки: 1) уменьшает степень яркости ИК-подсветки; 2) отдаляет изображение (долгое нажатие); 3) листает список меню вниз.

Важно: ИК-подсветка (излучение прибора) в процессе работы может быть заметна для фото-, видеокамер и подобных электронных устройств.

Кнопка MODE

Переключает между 3 предусмотренными режимами: 1) режим фотосъемки; 2) режим видеосъемки; 3) режим просмотра сохраненных фото- и видеозаписей.
По умолчанию используется режим видеосъемки.

Кнопка MENU

Чтобы изменить настройки, нажмите кнопку **MENU** и подсветите нужный пункт меню, листая список вверх (кнопка **IR UP**) или вниз (кнопка **IR DOWN**).
Выберите нужный пункт, нажав кнопку **SHOT/OK**.
В меню вы можете выбрать разрешение фото и видео, чувствительность камеры ночью, сменить язык, выставить дату, настроить автовыключение, поставить дату на фото или видео, отформатировать карту памяти, просмотреть и удалить текущие или все файлы с карты памяти и т. д.

Важно: чтобы попасть в субменю режима просмотра, нужно выбрать режим просмотра (кнопка **MODE**).

Нажмите и удерживайте кнопку **MENU**, чтобы сделать изображение в ярко-зеленом цвете или изображение с эффектом цветной пленки. Нажмите и удерживайте эту кнопку, чтобы вернуться в обычный режим.
Обратите внимание: прибор может создавать цветное, черно-белое, ярко-зеленое изображение или изображение с эффектом цветной пленки. В ночном режиме цветное изображение недоступно.

Кнопка SHOT/OK

Функции кнопки: 1) делает снимок в режиме фотосъемки; 2) начинает и останавливает запись видео в режиме видеосъемки; 3) выходит в субменю.

Интерфейс

	Текущий режим		Чувствительность прибора ночью
	Карта памяти		Индикатор заряда батареи
	Индикатор степени яркости ИК-подсветки		Индикатор степени увеличения
00013	Счетчик сделанных снимков		Уровень яркости подсветки
3M	Выбранное разрешение изображения	1080P	Выбранное разрешение видео

Копирование файлов

Вы можете перенести файлы с прибора на смартфон, планшет или компьютер напрямую.
1. Вставьте карту памяти в картридер; или
2. Соедините устройство с компьютером с помощью кабеля USB.

Установка крепления прибора к шлему

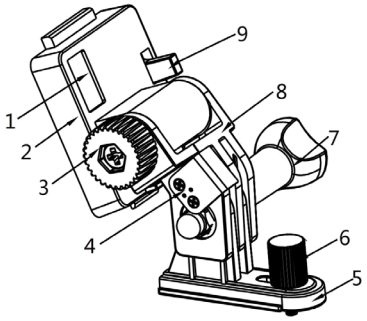

1. Магнит
2. Крепление к шлему
3. Регулятор положения
4. Магнитное крепление
5. Основание
6. Ручка
7. Рукоятка регулировки высоты
8. Кронштейн ручки
9. Фиксатор

1. Вставьте крепление (2) в шрауд шлема и закрепите с помощью фиксатора (9).
2. Вставьте основание (5) в паз для крепления прибора ночного видения и закрепите в удобном для вас положении с помощью ручки для крепления шлема (6).
3. Закрепите кронштейн (8) на подходящей высоте с помощью ручки регулировки (7). Установите угол наклона с помощью регулятора положения (3) (Рис. 1).

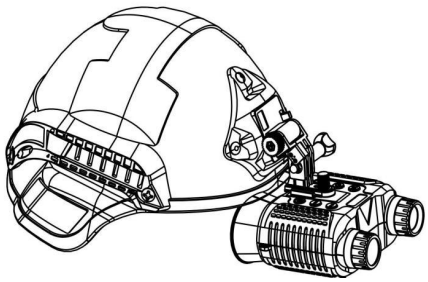

Рис. 1.

Если прибор не используется в данный момент, вы можете отодвинуть его наверх. Для этого ослабьте регулятор положения (3) и отклоните кронштейн наверх, пока магнитное крепление (4) не соприкоснется с магнитом (1), затем вновь затяните регулятор (3).

Уход и меры предосторожности

Не оставляйте прибор под прямыми солнечными лучами — угроза пожара!
Не царапайте внешнюю поверхность линз и не трогайте ее пальцами.
Прежде чем почистить прибор, отсоедините его от элементов питания (выньте батарейки)! Используйте только сухие безворсовые салфетки для протирки внешних частей прибора. Не используйте чистящую жидкость во избежание повреждения электроники. Чтобы не поцарапать линзы, используйте только мягкую ткань и не нажимайте на них слишком сильно. Берегите устройство от пыли и влаги. Храните в сумке или коробке. Выньте батарейки из устройства, если не используете его длительное время.

Использование элементов питания

Всегда используйте элементы питания подходящего размера и соответствующего типа. При необходимости замены элементов питания меняйте сразу весь комплект, не смешивайте старые и новые элементы питания и не используйте элементы питания разных типов одновременно. Перед установкой элементов питания очистите контакты элементов и контакты в корпусе прибора. Устанавливайте элементы питания в соответствии с указанной полярностью (+ и –). Если прибор не используется длительное время, следует вынуть из него элементы питания. Оперативно вынимайте из прибора использованные элементы питания. Никогда не закорачивайте полюса элементов питания — это может привести к их перегреву, протечке или взрыву. Не пытайтесь нагревать элементы питания, чтобы восстановить их работоспособность. Не разбирайте элементы питания. Выключайте прибор после использования. Храните элементы питания в недоступном для детей месте, чтобы избежать риска их проглатывания, удушья или отравления. Утилизируйте использованные батарейки в соответствии с предписаниями закона.

Международная бессрочная гарантия Levenhuk

Компания Levenhuk гарантирует отсутствие дефектов в материалах конструкции и дефектов изготовления изделия. Продавец гарантирует соответствие качества приобретенного вами изделия компании Levenhuk требованиям технической документации при соблюдении потребителем условий и правил транспортировки, хранения и эксплуатации изделия. Срок гарантии: на аксессуары — **6 (шесть) месяцев** со дня покупки, на остальные изделия — **бессрочная гарантия** (действует в течение всего срока эксплуатации прибора).

По вопросам гарантийного обслуживания вы можете обратиться в ближайшее представительство компании Levenhuk.