Тепловизионные прицелы ARKON ALFA



Arkon - создает устройства, которые делают результат охоты достижимым, а сам процесс становится ответственным по отношению к природе и животному миру.

Тепловизионные прицелы серии Alfa предназначены для охоты на всех дистанциях, поиска целей на периферии и тактического применения при любых сценариях.

1.3.1 Интерфейс

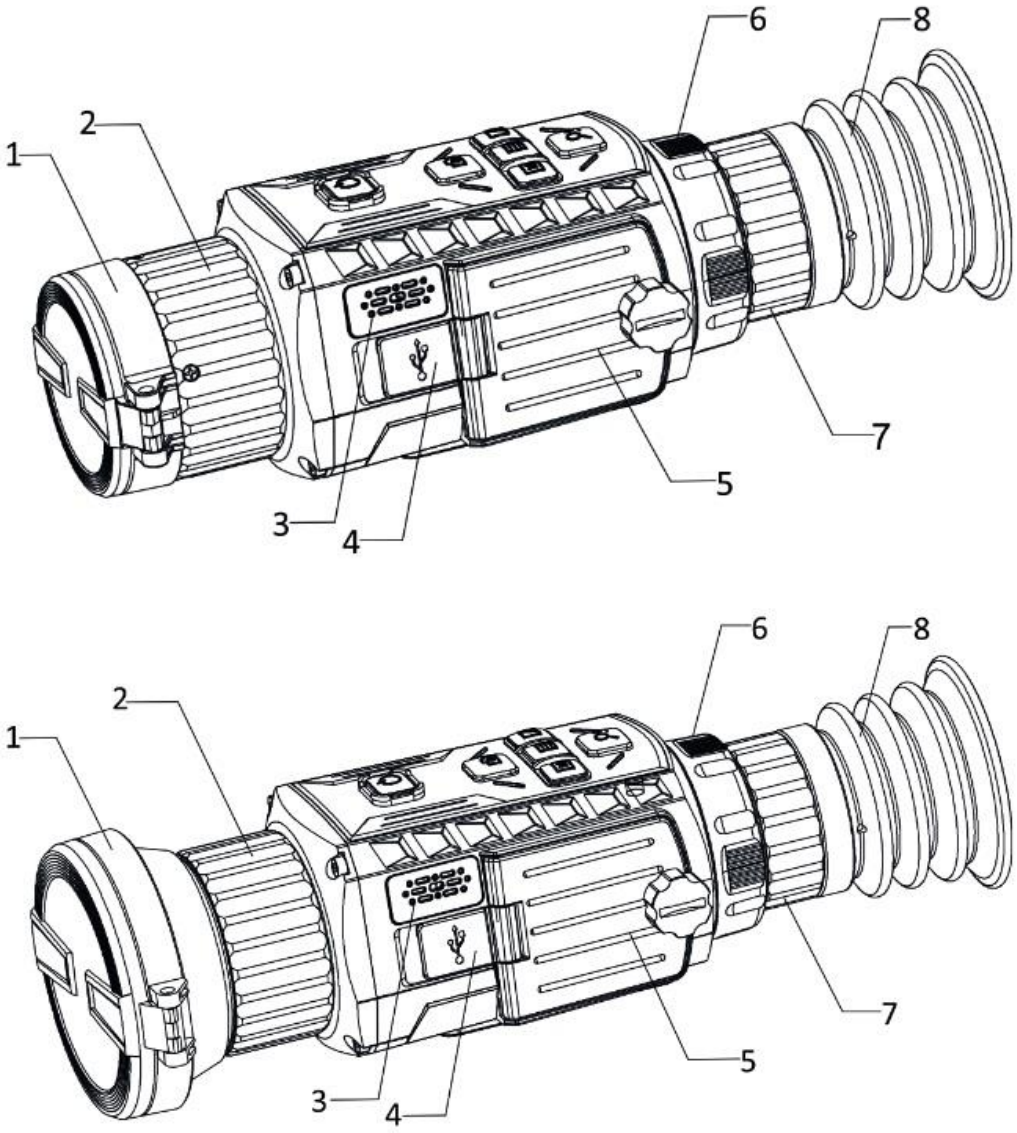

Назначение основных частей:

1 - Крышка объектива - Защищает объектив от пыли и царапин.

2 - Кольцо фокусировки - Регулировка фокусировки прицела.

3 - Микрофон - Источник аудиосигнала при видеозаписи.

4 - Разъём USB-C - Предназначен для подключения внешнего источника питания либо передачи файлов с помощью поставляемого кабеля.

5 - Батарейный отсек - Установка батарей для питания прицела.

6 - Фиксирующее кольцо - Фиксирует окулярный блок в корпусе прицела.

7 - Кольцо диоптрийной настройки - Настройка изображения в соответствии с вашими особенностями зрения.

8 - Наглазник Обеспечивает защиту глаза от отдачи и его оптимальное положение относительно окуляра.

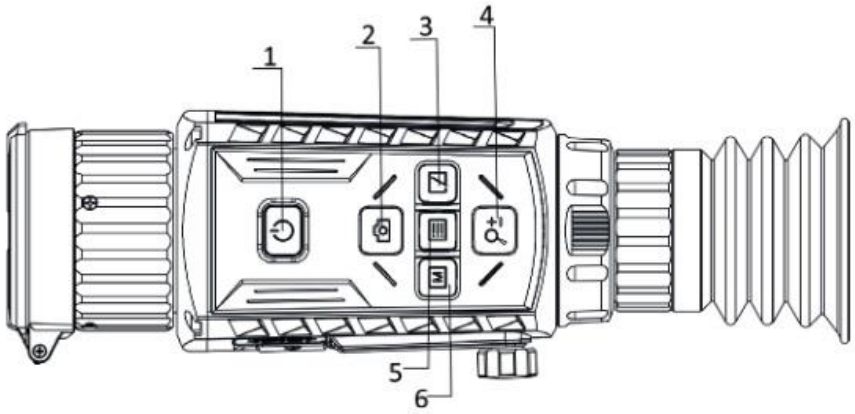

№	Иконка	Кнопка	Функция
1		Питание	Нажатие: Спящий режим вкл/выкл Удержание: Питание вкл/выкл
2		Снимок	Нажатие: Фотоснимок Удержание: Видеозапись вкл/выкл
3		Затвор	Нажатие: Очистка/калибровка сенсора
4		Цифровой зум	Нажатие: Смена кратности цифрового увеличения Удержание: Прицельная сетка вкл/выкл
5		Меню	Нажатие: Отображение элементов интерфейса на главном экране вкл/выкл Удержание: Главное меню вход/выход
6		Палитры	Нажатие: Смена цветовых палитр изображения

Данные девайсы равноценно понравятся начинающим и опытным охотникам, стрелкам и специалистам различных правоохранительных органов.

За основу взяты качество и надежность, а также значительный набор функций без «перегруженности» меню благодаря собственному ПО. Крепкий герметичный корпус изделий из алюминиевого сплава с интуитивно понятными органами управления выдерживает отдачу калибров группы «магнум» стрелкового оружия вплоть до .375 H&H включительно. ПО собственной разработки включает в себя расширенный набор функций, несколько цветовых тепловизионных палитр и ряд прицельных сеток, приборы имеют емкую встроенную память. И все это на основе неохлаждаемой Vox - матрицы,

изготовленной по технологии 12 um. Теплочувствительность NETD <35 mK повышает детализацию изображения и выдает термограмму высокого качества с небольшими перепадами температур даже в самых неблагоприятных условиях, таких как дождь, туман и высокая влажность.

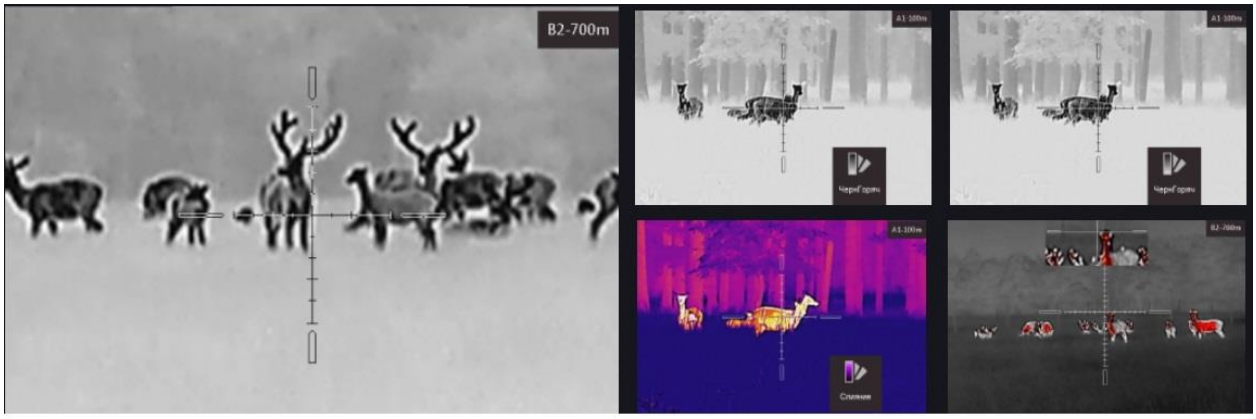

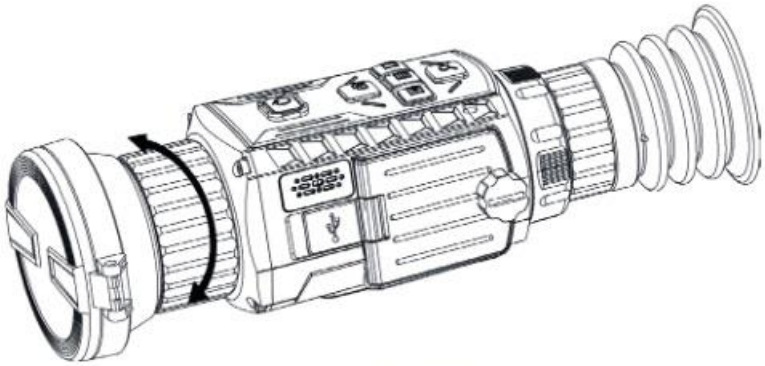

Рис. 3-2. Фокусировка



Рис. 3-3. Настройка яркости в режиме «Горячее – белое»

Во всех приборах Бренда Arkon установлены современные матрицы различных разрешений со следующими особенностями:

- на основе технологий VOx (оксид ванадия).
- с высокой термочувствительностью (NETD) менее <35 mK. Это повышает дальность обнаружения теплоконтрастных объектов, дает возможность «видеть подложку». Вы сможете увидеть цель даже в экстремальных условиях наблюдения, в таких как снег, дождь, туман/высокая влажность и при высоких температурах внешней среды (от 30 градусов Цельсия).
- Матрицы построены по технологии 12 um, это дает возможность получать большее оптическое увеличение без увеличения внешних размеров прибора.
- Частота обновления кадров – 50 Hz.

- 4 различных цветовых палитры отображения изображения (горячий белый, горячий красный, горячий черный и раскаленное железо).
- 8х цифровой зум.
- 3 режима калибровки сенсора – автоматический, полуавтоматический, ручной.



Горячее – белое

Горячие области отображаются как более светлые. Чем выше температура объекта, тем светлее он будет на экране.



Горячее – черное

Горячие области отображаются как более темные. Чем выше температура объекта, тем темнее он будет на экране.



Горячее – красное

Горячие области отображаются красным цветом. Чем выше температура объекта, тем краснее он будет на экране.



Слияние

В диапазоне различных температур (от высокой до низкой) изображение меняется следующим образом белое, желтое, красное, розовое, пурпурное.

Все приборы тестируются в промышленных и лабораторных условиях

1) Стабильная работа электроники проверяется в климатической камере при работе в диапазоне от -40 до +50 градусов Цельсия.

2) Тепловизионные прицелы тестируются на вертикальном ударном стенде где мы проверяем стойкость прицелов к ударным нагрузкам (500G) и стабильность СТП (средней точки попадания).

3) Несколько приборов из каждой партии тестируется нашими экспертами в полевых условиях на качество изображения, стабильность, стойкость к отдаче крупных калибров (.338LM), устойчивость к различным реальным погодным условиям и удобство использования.

Установка кронштейна

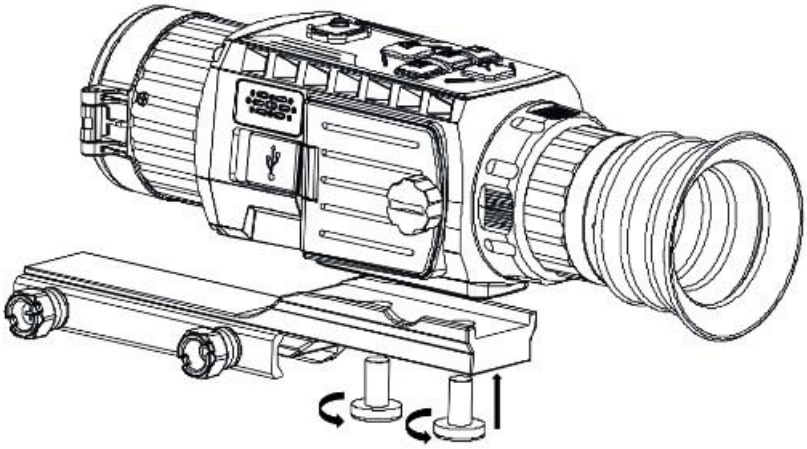

Рис. 2-4. Установка устройства и затягивание винтов

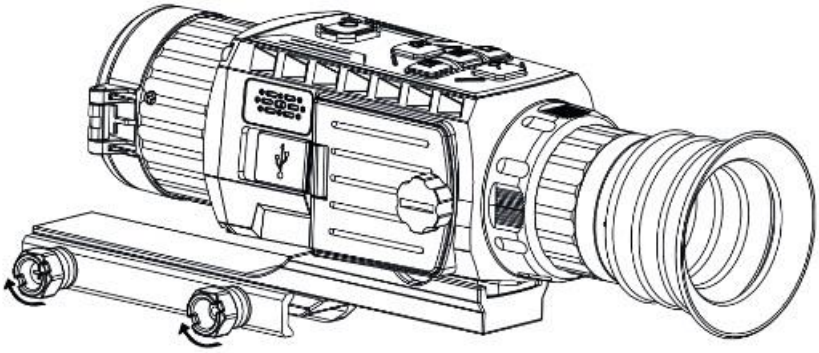

Рис. 2-5. Закрепление устройства

Программное обеспечение

- Есть возможность записи видео в интересные моменты вашей охоты или работы на внутреннюю память прицела (доступно 64 Гб). Данные фото или видео можно скачивать на телефон/планшет при помощи Wi-Fi (приложения для iOS и Android) или путем подключения вашего прицела с помощью USB шнура к компьютеру или ноутбуку.
- Есть возможность передавать потоковое видео на телефон или планшет в реальном времени при помощи Wi-Fi (приложения для iOS и Android);
- Мы используем собственное программное обеспечение, приборы интуитивно понятны в управлении.
- Несколько прицельных сеток, в том числе 2 баллистические.
- Возможность дистанционно обновлять программное обеспечение по мере выхода обновлений.

Технические характеристики приборов модельного ряда Arkon ALFA

Модель	ST19	ST25	LT25	LT35	HT35	HT50
Тепловизионный сенсор	Неохлаждаемый, Vox					
Разрешение детектора	256×192	256×192	384×288	384×288	640×512	640 × 512
Расстояние между пикселями	12 µm	12 µm	12 µm	12 µm	12 µm	12 µm
Спектральный диапазон	8 µm ~ 14 µm					
Температурная чувствительность NETD	Не более 35 mk					
Диаметр объектива	19 мм/ F1.0	25 мм/ F1.0	25 мм/ F1.0	35 мм/ F1.0	35 мм/ F1.0	50 мм/ F1.0
Поле зрения	9.24° × 7.08°	7.03° × 5.39°	14.9° × 11.2°	7.53° x 5.65°	12.5° × 10.0°	8.7° x 7.0°
Цифровой зум	1×, 2×, 4×, 8×					
Оптическое увеличение	2.5x	3.25x	1.5x	3.0x	1.8x	2.6x
Дисплей	1024x768, 0.39", OLED					
Палитры	Черный горячий, Белый горячий, Красный горячий, Раскалённое железо					
Диаметр выходного зрачка	6мм					
Удаление выходного зрачка	45мм					
Способ калибровки детектора	Автоматический, полуавтоматический, ручной					
Дистанция обнаружения ростовой фигуры	1020м	1200м	935м	1950м	1820м	2520м
Дистанция распознавания ростовой фигуры	405м	510м	390м	810м	735м	1000м
Частота обновления кадров	25 Hz		50 Hz			
Встроенная память	EMMC (16 GB)		EMMC (64 GB)			
Потребляемая мощность(с выключенным Wi-Fi модулем)	1.5w		1.6w		2.1w	
Элементы питания	4шт CR123A					
Время непрерывной работы	До 8 часов(при выключенном модуле Wi-Fi)				До 6 часов (при выключенном модуле Wi-Fi)	
Рабочая температура	-20 °C … +55 °C					
Влагозащитна	IP67					
Ударная стойкость	750 g					
Размеры	207.1 мм x 61.9 мм x 68.5 мм			200.38 мм x 66.32 мм x 87.10 мм		
Вес	< 536 г. без окуляра и элементов питания					

Цена выверки тепловизионных прицелов Arkon ALFA в мм на дистанции 100м

Индекс модели	TS19		ST25		LT25		LT35		HT35		HT50	
	X	Y	X	Y	X	Y	X	Y	X	Y	X	Y
Цена клика при зуме 1x, мм	15.78	16.1	12	12.26	25.54	25.53	12.85	12.85	21.4	22.78	14.86	15.9
Цена клика при зуме 2x, мм	7.9	8	6	6.13	12.77	12.77	6.42	6.42	10.7	11.39	7.43	8
Цена клика при зуме 4x, мм	4	4	3	3	6.38	6.38	3.21	3.21	5.35	5.7	3.71	4
Цена клика при зуме 8x, мм	2	2	1.5	1.5	3.2	3.2	1.6	1.6	2.67	2.85	1.85	2

Вся продукция бренда Arkon - это гарантия качества и первоклассная сервисная поддержка, осуществляемая высококлассными специалистами с опытом производства оптических приборов более 10 лет на собственной производственной площадке в Москве, при поддержке профессиональной команды экспертов и менеджеров.

Спасибо за покупку!