ОБЩИЕ СВЕДЕНИЯ

Прибор наблюдения Fortis digital 21X zoom предназначен для круглосуточного наблюдения и регистрации объектов на коротких и дальних дистанциях в широком диапазоне полей зрения и увеличения. Прибор позволяет наблюдать не только ночью и днем в автоматическом режиме, но и в условиях дождя, снегопада и тумана.

Бинокль выполнен в металлическом корпусе со степенью защиты IP65, имеет эргономичный дизайн, содержит встроенный цифровой видеорегистратор, датчик GPS, слот для доступа к микроSD карте.

В экстремальных условиях наблюдения (темная ночь без звездного и лунного света) предусмотрено использование инфракрасного (ИК) осветителя с дальностью действия до 500 метров.

Бинокль предназначен как для специальных применений – природоохрана, таможня, силовые структуры, МЧС, морской и наземный мониторинг, так и для любительского использования.

ПОРЯДОК РАБОТЫ

Внимание!

При включении прибора при температуре окружающей среды от -10˚ до 0˚С изображение может появиться с задержкой до 10-20 сек. На экране монитора допускаются светлые пиксели (не более 4-х штук). Светлые пиксели допускаются заводами-изготовителями ТВ камер и ЖКИ мониторов. В ночном режиме количество светлых пикселей не нормируется.

Прибор имеет следующие органы управления:

1- батарейный отсек с 2-мя винтами,
2- кнопка вкл./выкл. (POWER),
3- джойстик регулировки яркости монитора (BRT),
4- объектив,
5- джойстик регулировки увеличения (Z),
6- джойстик регулировки фокуса (F),
7- окуляр,
8- видеовыход (V),
9- крышка слота для микроSD карты до 32Гб (microSD),
10- вход внешнего питания 12В/зарядки батарей (10),
11- кнопка вкл./выкл. видеозаписи (R),
12- крепление для ИК осветителя.

ВОЗМОЖНЫЕ НЕИСПРАВНОСТИ

Неисправность	*Возможные причины*	*Метод устранения*
1.Прибор не включается.	*1.Отсутствуют батареи* *2. Батареи разряжены* *3.Плохой контакт с батарей.*	*1.Установить батареи.* *2. Зарядить батареи.* *3. Зачистить контактные площадки.*
2. Плохое качество изображения. Размытое изображение.	*1.Грязная входная линза объектива или окуляра.* *2.Не сфокусирован объектив.*	*1.Почистить оптику спиртом.* *2.Сфокусировать оптику.*
3. На мониторе наклонные полосы.	*1. Разряжены батареи.*	*1. Зарядить батареи*
4. Нет изображения, светлое поле	*1. Избыток освещенности на CCD камере.*	*1. Отрегулировать контраст и яркость.*

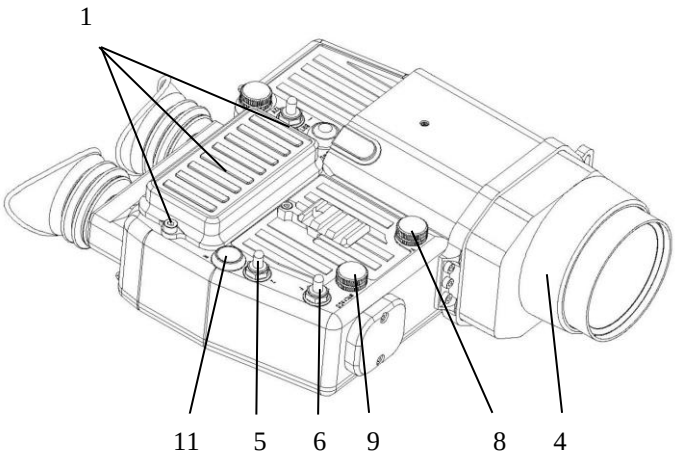

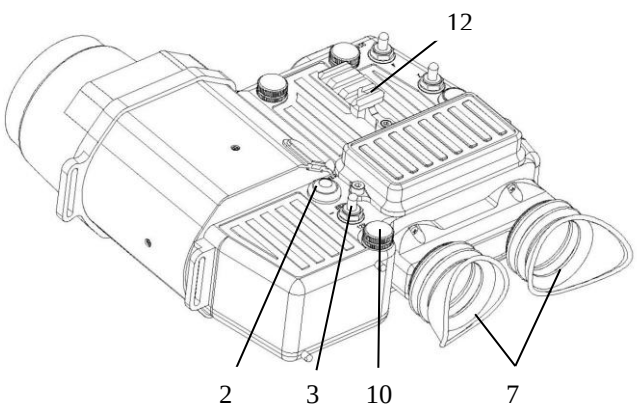

1.*Прибор поставляется с установленными, заряженными батареями. При необходимости замены батарей, отвинтите два винта батарейного отсека (1) и снимите крышку. Установите 2 аккумуляторные батареи 18650, соблюдая полярность.*

2.*Включите прибор кнопкой (2). При необходимости установите прибор на треногу, используя крепление с резьбой ¼“ снизу прибора.*

3.*Прибор имеет автоматическую регулировку яркости экрана, однако ночью и при ярком свете днем, рекомендуется дополнительно использовать электронную регулировку яркости экрана. Для этого джойстиком (3) “BRT” установите оптимальную яркость изображения. Днем необходимо уменьшать яркость экрана, ночью – увеличивать.*

4.*Объектив (4) имеет две регулировки - увеличения (5) и фокуса (6). Регулируя джойстиками (5) и (6) добейтесь необходимого увеличения и резкости изображения. Окуляр (7) имеет фиксированное положение и рассчитан на зрение +/-2 диоптрии и диапазон базы глаз 60-70 мм.*

5.Видео выход.

Видео выход (8) предназначен для подключения любого видеозаписывающего или передающего устройства, имеющего стандартный видео вход.

6. Установка/извлечение микроSD карты.

Открутите крышку слота для микроSD карты (9). Установите или извлеките микроSD карту, нажав на нее. Максимальная емкость микроSD карты 32 Гб.

7. Видеозапись.

Для включения видеозаписи нажмите кнопку (11) при этом замигает желтый контрольный индикатор справа от экрана монитора. Для остановки видеозаписи нажмите кнопку (11) при этом индикатор засветится непрерывно.

Внимание! *При отсутствии карты памяти, заполнении карты памяти или ее неисправности желтый индикатор будет мигать с большой частотой. В этом случае необходимо установить карту, если ее не было, извлечь карту, если она установлена, снять с нее информацию, сделать форматирование или заменить.*

СВИДЕТЕЛЬСТВО О ПРИЕМКЕ И ГАРАНТИИ ИЗГОТОВИТЕЛЯ

Прибор наблюдения FORTIS digital 21X zoom,

серийный №_____

соответствует ТУ BY 101116663.009-2019 предприятия-изготовителя и признан годным для эксплуатации.
Гарантийный срок составляет 2 года со дня продажи.
Гарантийный срок не распространяется на элементы питания и карту памяти.
Установленный срок службы прибора 5 лет.

Дата изготовления и приемки: _____

Штамп ОТК

Претензии к качеству работы прибора не принимаются, и гарантийный ремонт не производится, если отказ возник в результате небрежного обращения или несоблюдения правил эксплуатации и технического обслуживания. Окончательное решение о причине поломки прибора принимается специалистами предприятия-изготовителя. Предприятие не несет гарантийных обязательств:
- при несанкционированной переделке,
- при вскрытии и разборке,
- при механических повреждениях,
- при несоблюдении условий эксплуатации.

Дата продажи: _____

Предприятие-изготовитель:
ООО «Электрооптик», проезд Подшипниковый, 9, Минск, Республика Беларусь.
Тел./факс (+375 17) 295 66 62
www.electrooptic.by

ПРИБОР НАБЛЮДЕНИЯ FORTIS digital 21X zoom

ИНСТРУКЦИЯ ПО ЭКСПЛУАТАЦИИ ПАСПОРТ НА ПРИБОР

8.GPS датчик.
В прибор встроен GPS датчик. GPS датчик показывает на экране монитора GPS координаты в формате UTC, дату и время только при наличии связи со спутниками. Связь со спутниками устанавливается при наличии не менее 3-х спутников.

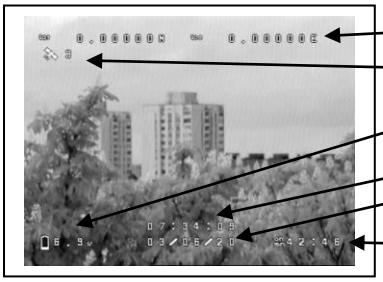

9. Внешнее питание. Зарядка батарей.
Напряжение питания батареи индицируется на экране монитора слева внизу. При разряде батарей индикатор батареи начнет мигать. Для зарядки батарей подключите автомобильный или сетевой адаптер в разъем (10) при этом загорится красный индикатор справа. Время зарядки около 4 часов. При полной зарядке батарей загорится зеленый индикатор.
10. Инфракрасный осветитель.
При экстремальных условиях наблюдения (темная ночь без звездного и лунного света) рекомендуется использовать ИК осветитель IR-530-850 (см. инструкцию на осветитель). Осветитель крепится на базу (12).
ОСОБЕННОСТИ ЭКСПЛУАТАЦИИ И ОБСЛУЖИВАНИЯ ПРИБОРА
Храните прибор в чехле в сухом отапливаемом, вентилируемом помещении с относительной влажностью до 95% при температуре 25˚С вдали. Предохраняйте прибор от механических повреждений. Если прибор внесен с холода в теплое помещение, изображение может быть мутным в связи с образованием конденсата на наружных линзах.
Защищайте линзы от грязи, так как жирные пятна и грязь влияют на качество изображения. Если необходимо, чистите их чистой мягкой тканью смоченной спиртом.
Прибор имеет степень защиты от попадания влаги IP65 и может эксплуатироваться при атмосферных осадках средней интенсивности и не предназначен для погружения в воду.

ТЕХНИЧЕСКИЕ ПАРАМЕТРЫ

Видимое увеличение	*1-21X*
Сенсор	*SONY 1/3" CCD 752x576*
Диапазон рабочих освещенностей	*0.0001…30 000 люкс*
Дисплей	*2.5" LTPS TFT LCD 960X240*
Предел разрешения днем	*570 ТВ линий*
ночью	*120 … 570 ТВ линий*
Поле зрения (диагональ)	*1.5°-35°*
Диоптрийность окуляра	*+/-2 дптр*
Макс. дальность действия днем	*1500м*
ночью (при освещенности 0.005 лк)	*500м*
Батарея	*2X18650 аккумулятора*
Срок службы батарей	*4 часа*
Параметры видеозаписи	*Запись видео MPEG 4 640x480, съемная микроSD до 32Гб, GPS, 50Гц, видеовыход, RCA*
Функции	*автоконтрастирование, автоматический ночной режим,*
Внешнее питание	*12В*
Вес (без батарей)	*2.1 кг*
Габариты	*(300x150x110) мм*
Рабочий диапазон температур	*-10°С … +45°С*
Степень защиты	*IP65*

Комплектность

FORTIS digital 21X zoom	*1*
ИК осветитель IR-530	*1*
Аккумулятор 18650	*2*
Батарея CR123	*1*
Адаптер сетевой 12/240В	*1*
Адаптер автомобильный	*1*
Микро SD карта 16Гб	*1*
Паспорт	*1*
Сумка	*1*